Оптические приёмники серии FORO 215E

Особенности приёмников

- Электронное управление, цифровая индикация выходного уровня
- Максимальный выходной уровень **118 дБмкВ**
- Прецизионная система стабилизации уровня выходного сигнала (АРУ) учитывает величину входной оптической мощности, индекс оптической модуляции (OMI) и количество каналов в групповом сигнале
- Двухтактный GaAs push-pull выходной каскад повышенной мощности
- Компактный алюминиевый корпус IP42 с улучшенной теплоотдачей
- Большой выбор доступных вариантов исполнения

Доступные варианты исполнения:
- FORO 215E – один оптический вход, без модуля мониторинга
- FORO 215E-SM5 – один оптический вход, модуль мониторинга и управления
- FORO 215E-DM5 – два оптических вход, модуль мониторинга и управления
- FORO 215E-SM8 – один оптический вход и панорамный измеритель параметров ТВ сигналов
- FORO 215E-DM8 – два оптических входа и панорамный измеритель параметров ТВ сигналов

Дополнительно доступны варианты конфигурации РЧ выходов:
- один выход РЧ и контрольный отвод с ослаблением -20 дБ или -30 дБ
- два выхода РЧ с ослаблением по -4 дБ (сплиттер)

Гарантийный срок эксплуатации 18 месяцев.
Сертификат соответствия системы сертификации РФ в области связи.
Регистрационный номер сертификата: ОС-2-ОТ-0821

Структурная схема оптических приемников серии FORO 215E

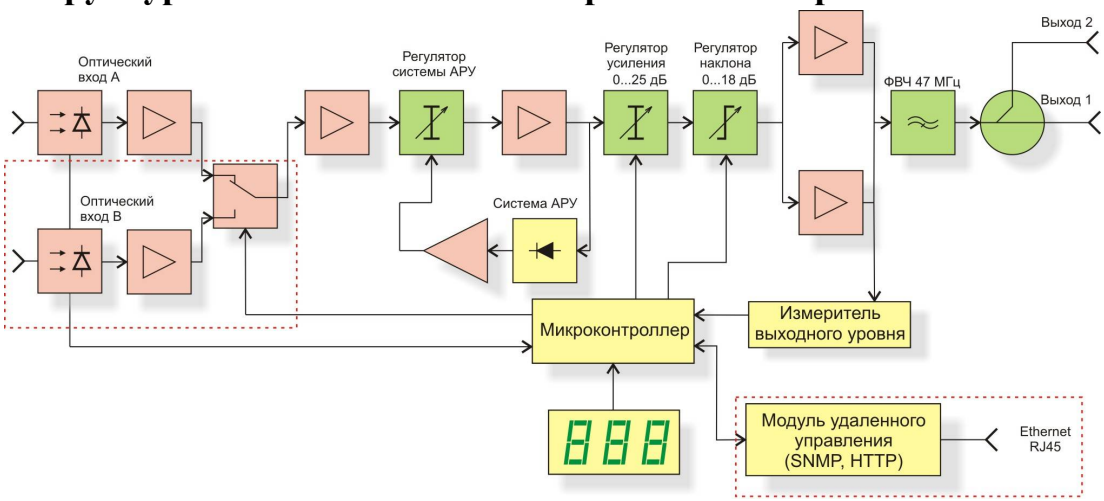

Технические параметры

Оптические параметры		
Рабочая длина волны	нм	1100…1650
Диапазон работы АРУ по входной оптической мощности	дБм	-9…+2
Возвратные оптические потери, не хуже	дБ	45
ВЧ параметры		
Диапазон частот	МГц	47 … 862
Неравномерность АЧХ	дБ	± 0,75
Отношение несущая/шум (CNR) (-7дБм опт. мощности, OMI=4%), не менее	дБ	51
Максимальный выходной уровень, не менее (42 канала, АРУ: -7 … +2 дБм)	дБмкВ	**118**
Рабочий выходной уровень, не менее 42 канала CENELEC, **наклон АЧХ 9 дБ,** при СТВ > 58 дБ CSO > 62 дБ	дБмкВ	**116**
Точность поддержания уровня выходного сигнала в системе АРУ	дБ	± 0,5
Сопротивление нагрузки	Ом	75
Коэффициент отражения по выходу	дБ	14
Глубина регулировки усиления, шаг 1 дБ	дБ	0…25
Глубина регулировки наклона АЧХ, шаг 1 дБ	дБ	0…18
Регулировка диапазона АРУ, шаг 0,2 дБ	дБ	-2…+2
Конфигурация РЧ выходов:		
варианты SM5 и DM5 - основной выход и контрольный выход -30 дБ или -20 дБ, сплиттер варианты SM8 и DM8 - основной выход и контрольный выход -30 дБ		
Общие параметры		
Напряжение питания, в пределах	12 В ± 0,5 В	
Потребляемая мощность, не более	8,4 В*А	
Габаритные размеры	168x128x46 мм	
Масса	0,5 кг	
Тип ВЧ соединений	F	
Тип оптических коннекторов	SC/APC	
Диапазон рабочих температур	-20…+50 °С	

Приемники имеют класс защиты II по электробезопасности в соответствии ГОСТ IEC 60065-2013.

Функциональность панорамного измерителя параметров ТВ сигналов

Приемники с измерителем параметров ТВ сигналов с удаленным доступом по HTTP и SNMP - позволяют производить поканальное измерение и мониторинг основных параметров аналоговых и цифровых (DVB-C) каналов.

Измеряемые параметры:

- уровень сигнала в канале
- MER (Modulation Error Ratio)
- BER (Bit Error Ratio).

Результаты измерений могут быть получены по SNMP или визуально в виде гистограммы частотного плана. По результатам измерений можно оценить показатели качества приема сигнала в различных точках распределительной сети.

Непрерывный контроль параметров в сети позволяет оператору получать оперативную информацию о качестве телевизионного сигнала, оперативно сообщать об аварийном событии, уменьшить время на устранение неисправности.

Функциональность модуля мониторинга и управления

- Поддержка DHCP, HTTP, SNMPv2c, SNMP Trap, ICMP
- Интерфейс Ethernet 100Мбит (100Base-T IEEE 802.3)
- Уникальный MAC адрес
- Удаленное управление параметрами аттенюатора, эквалайзера, корректировка уставки АРУ и режимами переключения оптических входов.
- Мониторинг параметров входной оптической мощности, состояния системы АРУ, температуры оптического приемника, напряжение питания.
- Мониторинг уровня выходного сигнала *.

*** Отображается уровень выходного группового РЧ сигнала в дБмкВ в пересчёте на 42 канала при плоской АЧХ с учетом ослабления межкаскадного аттенюатора, величина наклона эквалайзера не учитывается.**

Величина отображаемого уровня корректна, если система АРУ находится в рабочем диапазоне.